SIMPLEX
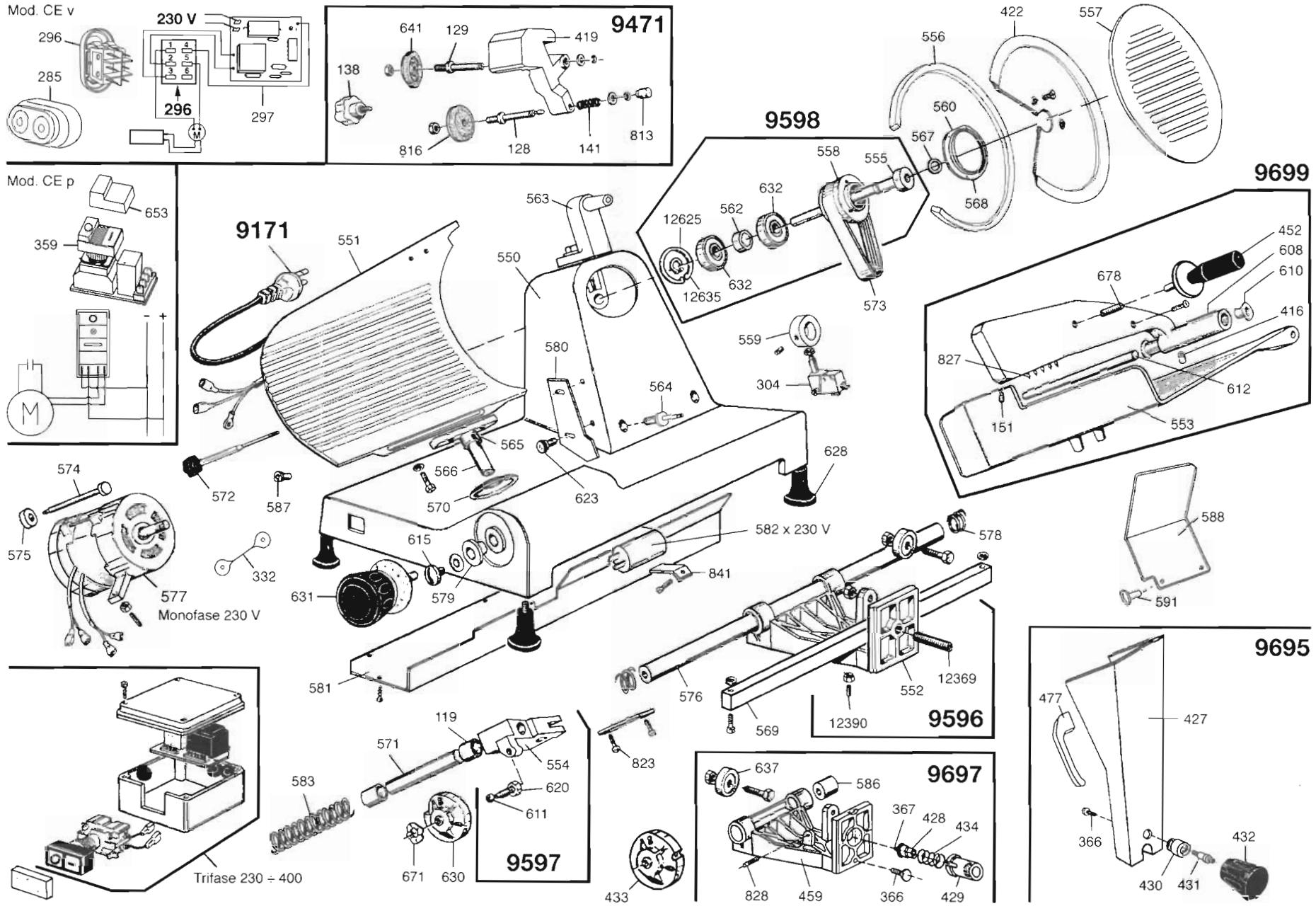
FA 350 GENERIQUE